Escalier "ESCAMATIC"

Notice de Pose et d'entretien

Vis et anneau pour le loqueteau

MISE EN SERVICE

Ouvrir complètement la trappe à l'aide de la tringle-crochet.

Soulever légèrement l'escalier coulissant pour dégager les têtons de retenue : laisser descendre l'escalier jusqu'au total engagement des têtons.

L'escalier est prêt au service.

Après usage : Soulever légèrement l'escalier coulissant.

Pousser horizontalement vers l'avant, l'escalier se dégagera et se remettra en place. Le remonter jusqu'à enclenchement et refermer la trappe.

ENTRETIEN

Huiler de temps en temps les ressorts et les chaînettes pour les empêcher de rouiller.
(Moitié huile de lin + moitié essence de térébenthine).

Huiler de temps à autre les points de rotation avec de l'huile ordinaire.

Enduire au savon ou à la paraffine les parties du bois qui frottent les unes sur les autres pour faciliter le glissement.

Vérifiez périodiquement le serrage des boulons.

Nous livrons l'escalier non teinté pour permettre à chacun de le protéger selon son désir. Nous conseillons la protection des parties en bois par une couche d'huile de lin (moitié huile de lin + moitié essence de térébenthine) ou par une couche d'un produit de protection (Genre Xylophène impression ou Xylamon BN Fond ou Rayon d'Or).

0033388536058

16/11/2012 14:57 0033388536058 FRITZ SA PAGE 02/04

Escalier

POSE

"ESCAMATIC"
Breveté S.G.D.G.

La trémie doit être conforme aux dimensions de l'escalier et être bien d'équerre.

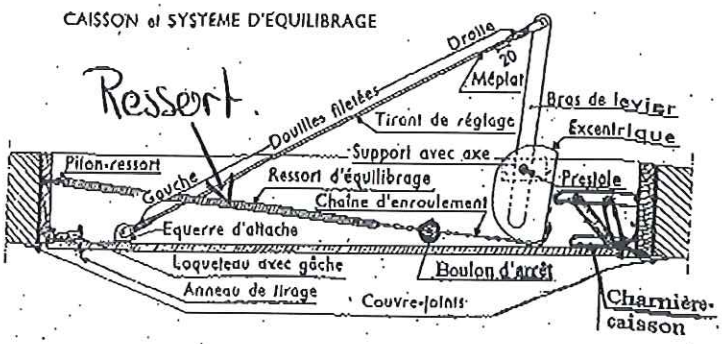

PRÉPARATION

Monter l'escalier au grenier et le déballer.

Escalier fabriqué sur mesures : Déposer l'escalier coulissant, fixé par des taquets agrafés. L'escalier est prêt à la pose.

Escalier type « Standard » (emballage carton)

Remonter le bras de levier (droit ou gauche) à la verticale.

Accrocher le ressort d'un côté au piton-ressort et de l'autre côté au dernier maillon de la chaînette. Cette dernière doit se dérouler dans le bon sens sur l'excentrique (voir croquis ci-dessus).

Ramener le bras de levier vers le tirant de réglage et visser ce dernier dans la douille rivetée sur le bras de levier, filetée intérieurement.

Pour l'inclinaison normale le pas de vis doit rester visible sur 20 mm. Le réglage définitif se fera en fin de pose de l'escalier.

Le remontage du système d'équilibrage est à faire des deux côtés.

POSE DE L'ESCALIER

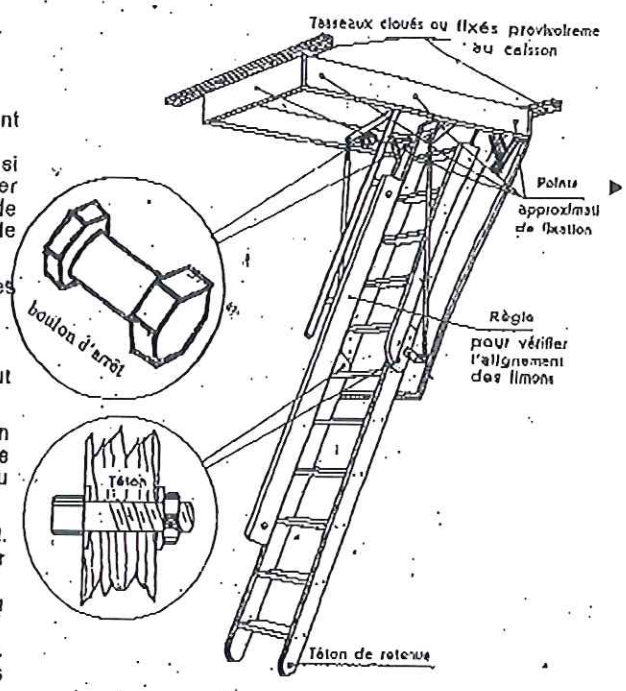

1) Clouer un tasseau à l'avant sur le caisson et un autre à l'arrière dépassant celui-ci de chaque côté. (Fixation provisoire).
   Le clouage des tasseaux sur le caisson même n'est pas possible si l'épaisseur du plafond est supérieure à la hauteur du caisson (escalier « Standard »). Dans ce cas il y a lieu de fixer les tasseaux à l'aide de taquets ou de fil de fer de façon à respecter l'épaisseur du plafond, le bas du caisson devant arriver à fleur de ce dernier.
2) Introduire le caisson dans la trémie sans forcer, il est retenu par les tasseaux.
3) S'assurer que le bas du caisson est à fleur avec le plafond.
4) Mettre le caisson à l'équerre et le dégauchir : la trappe doit poser partout et sa feuillure doit être régulière.
5) Calfeutrer le caisson aux endroits de fixation : clouer ou visser. (Fixation sur béton, voir ci-contre). Il y a lieu de prévoir deux à trois points de fixation sur les deux grands côtés et un point de fixation au milieu des petits côtés. (Voir croquis).

   Possibilités de fixation sur béton : Par clouage au pistolet à scellement. Intercaler une chute d'Isorel entre l'ébrasement et le pistolet pour éviter l'éclatement du bois.
   Par clouage ou vissage sur tampons en bois scellés au plâtre ou au ciment.
   Par vissage à l'aide de chevilles extensibles en métal ou en plastique.
   Par des équerres vissées sur l'ébrasement et reposant sur la dalle. Dans ce cas il faut bien caler le caisson.

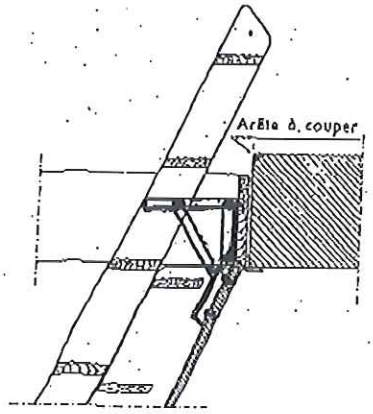

6) Remettre l'escalier coulissant en place et ouvrir la trappe.
7) Descendre l'escalier coulissant : les deux têtons doivent s'engager à fond dans les évidements.
8) ATTENTION : Ne vous servez pas encore de l'escalier. Il faut d'abord vérifier avec une règle que les bords supérieurs des limons forment une ligne droite, sinon y remédier en vissant ou en dévissant les deux tirants de réglage.
   Les deux bras de levier doivent poser fermement sur les deux boulons d'arrêt.
9) A travers la trappe, visser le loqueteau à l'anneau de tirage. (Vis à métaux 4 × 50).

Escalier type « Standard »

Il est normal que les marches soient légèrement inclinées vers l'avant ou vers l'arrière suivant la hauteur à régler. Si l'escalier est beaucoup trop long par rapport à la hauteur d'étage et que le réglage par vissage des tirants est insuffisant, il est possible de couper le bas de la partie coulissante pour diminuer la hauteur de la première marche. Eventuellement déplacer les têtons de retenue.

Si le caisson ne couvre pas l'épaisseur totale du plafond, arrondir légèrement l'arête avant (dalle ou solive) pour éviter une usure des limons par frottement. (Voir croquis ci-contre).

0033388536058
16/11/2012 14:57 0033388536058 FRITZ SA PAGE 03/04

FRITZ S.A.
34, Rue Principale
67630 NIEDERLAUTERBACH

CONSIGNES POUR FIXATION DU CAISSON

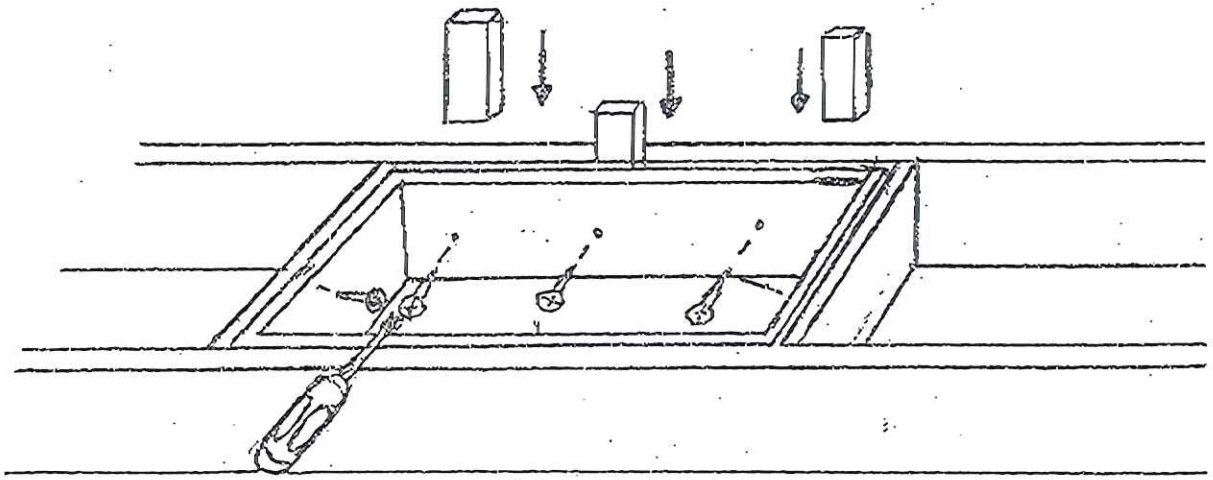

NOUS VOUS CONSEILLONS 8 POINTS D'ANCRAGE.