1a

Daszek nakładać na bok z góry. Wciskać na przemian otwartą dłonią raz z lewej raz z prawej strony.

1b

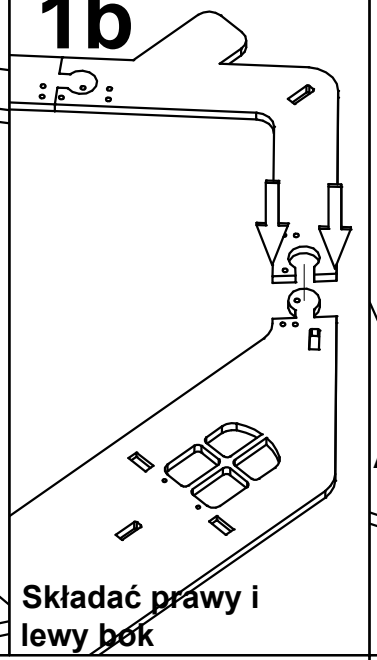

Składać prawy i lewy bok

2

Zalać otwory klejem
Wbijać kołki
Składać prawy i lewy bok

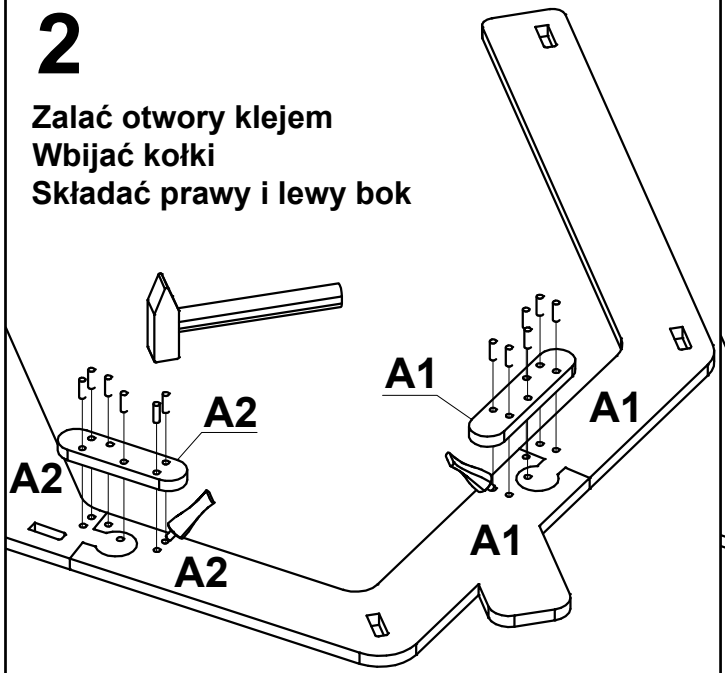

3

Wkręcać wkręty 4 sztuki na bok
Składać prawy i lewy bok

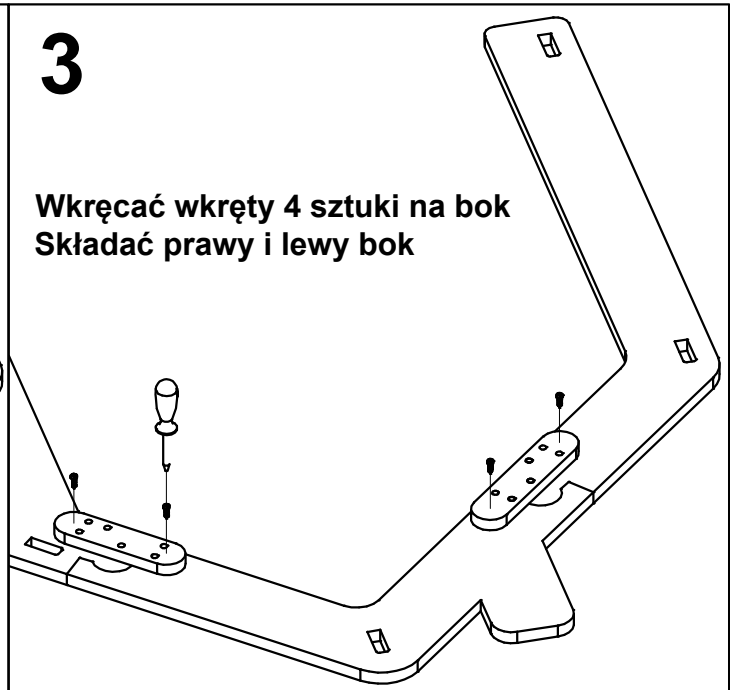

4

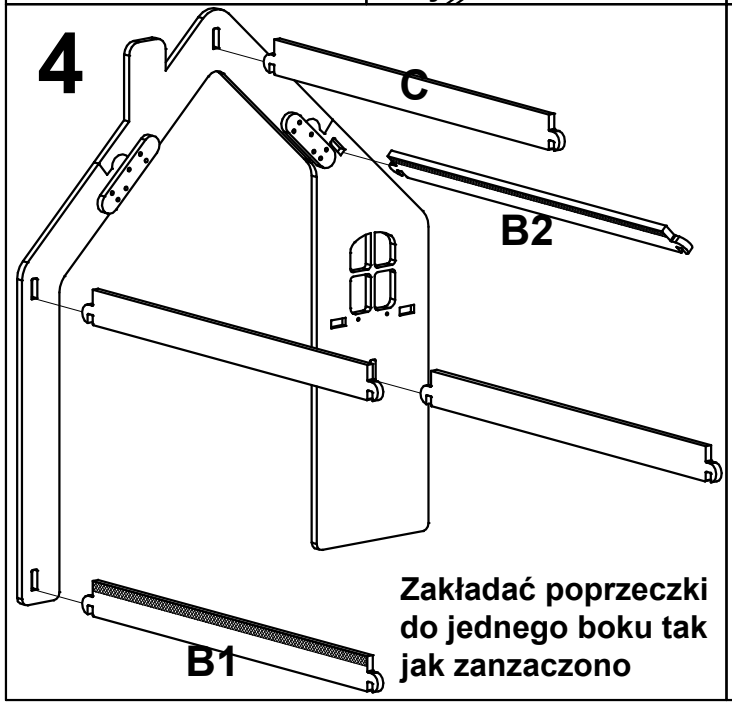

Zakładać poprzeczki do jednego boku tak jak zanzaczono

5

Zakładać poprzeczki do drugiego boku

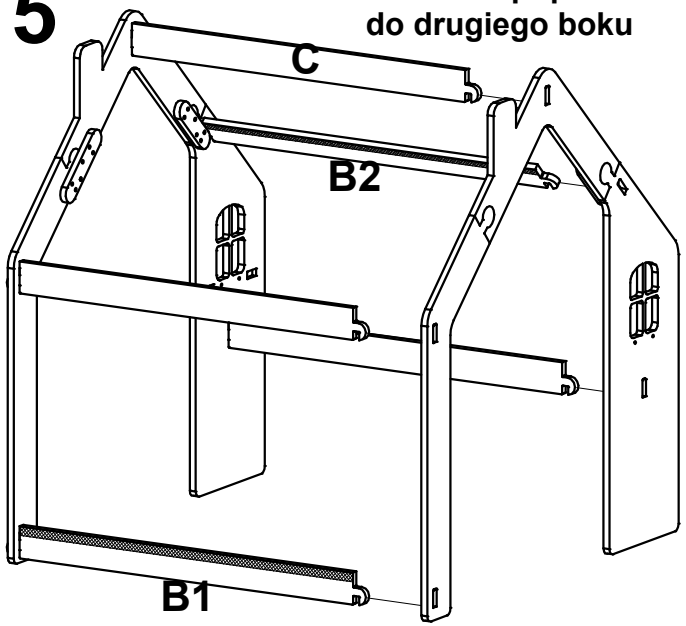

6

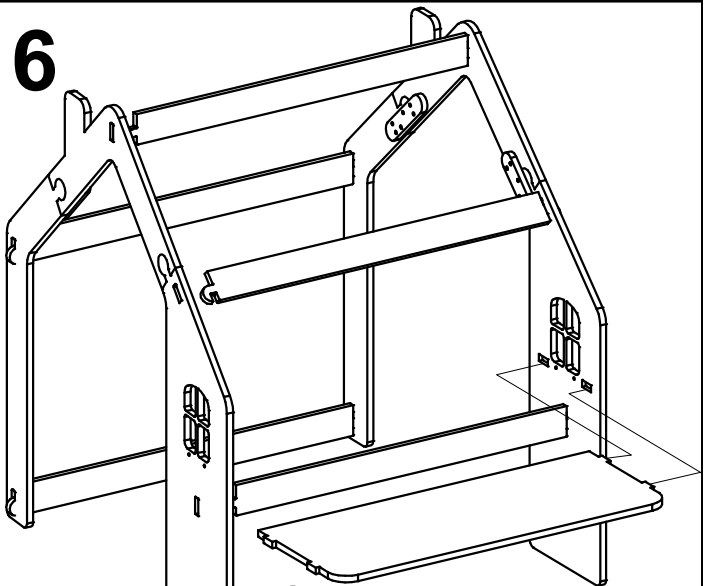

Zakładać blat, wymaga to lekkiego rozchylenia jednego boku poprzez wysunięcie poprzeczek z zaczepów